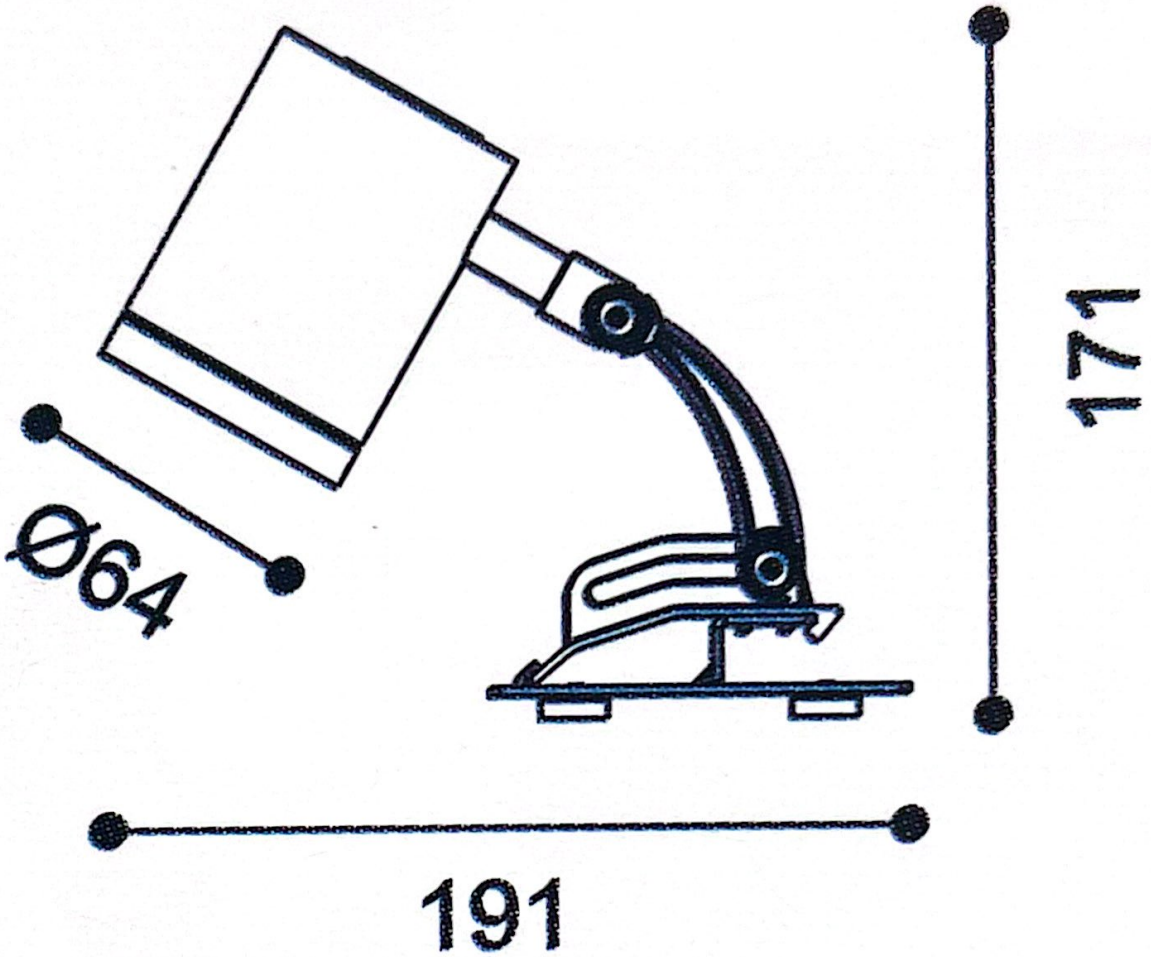
Ø64
171
191

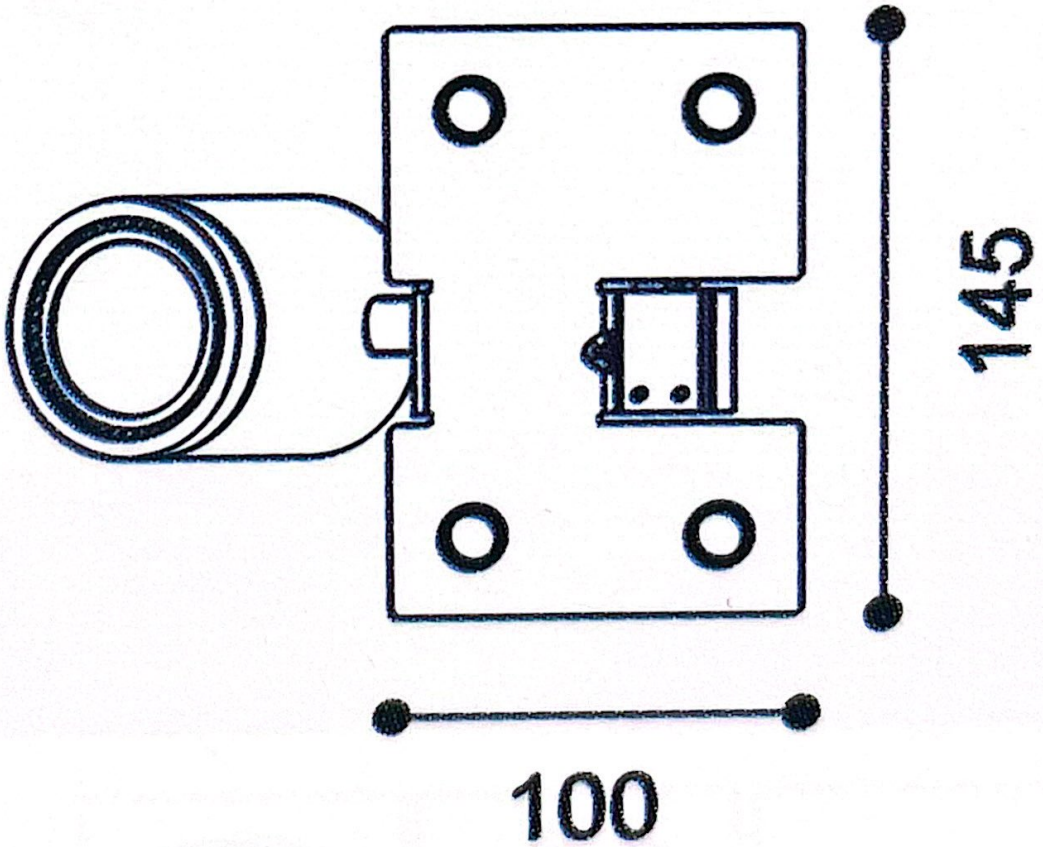
145
100